수 정 내 용				
부호	내 용	수정자	승인자	년 월 일

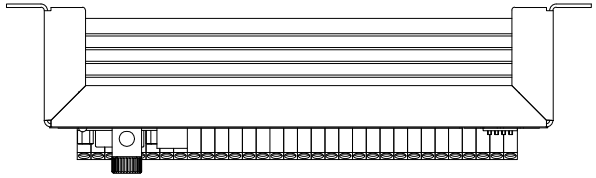

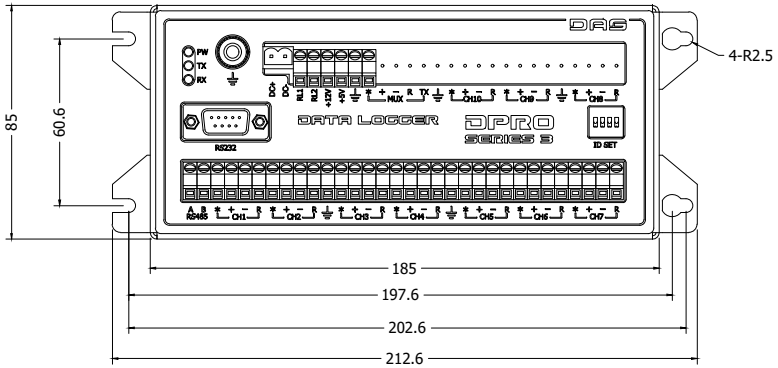

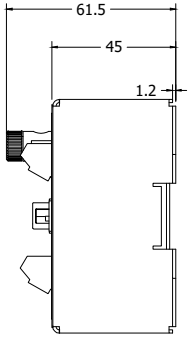

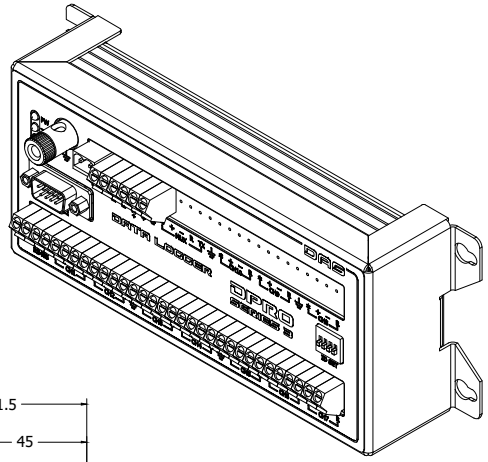

대체가능재질	품번	품 명	수량	규 격	도 번
	부 품 목 록				

공통공차 (소수 / 각도 / 분수) ±0.1	년월일	2018.06.12	DAS
	승인부서	연구소	도명 DPRO3
재질	검도	승인 김현	
	제도	검도 강대	
열처리	설계 김승	사도	
	작성부서	연구소	도번 QWD014
보호피막처리	척도 1/1	단위 mm 중량 g	A3 1 장중 1 번째